# 研掃・回収・選別・集塵の1台4役。
# 機動性と防塵性で用途がグーンとアップ。

## ■安全性

移動不可能な加工物をその場でムキ出しのまま、覆いをせずブラストすることができます。。
研削材が高圧の圧縮空気と共にノズルから噴射し、加工物の表面をブラストします。噴射と同時に発生した粉塵や微小破片物は、ガンホルダー内部から強力なバキューム吸引力でサイクロンに回収されるため外部に飛散することなく、衛生的に安全なブラスト作業を行うことができます。
研削材も自動選別により清浄研削材のみ繰返し使用しますので経済的です。
直圧式から吸引式、ミニからビッグ、特殊機まで機種も豊富です。用途に合わせてお選び下さい。

## ■環境性

自然環境にも、作業環境にもクリーンなマシンです。研削材や粉塵が外部に漏れない防塵機能や排気音をシャットアウトするサイレンサーを搭載。
安全であり、衛生的であり、無公害で快適な作業を実現します。更に省資源・省力化のニーズに応えるボディの小型化、研削材の再利用、作業の簡易化とスピード化など、時代即応の先進マシンです。

## ■リサイクル

広範囲のブラストニーズに対応できるマシンです。様々な作業状態や条件をリサーチした結果生まれた、機能独立タイプですから車両積載による作業に、狭いスペースでの作業に、高い建造物の作業に、より優れた威力を発揮。
今までのブラスト作業以上に効率を追求しながら、幅広い用途に利用できるように開発した高機能マシンです。

## ■省エネ・低騒音

容積効率及び機械効率の優れた省エネタイプ。
温度上昇が少ないため、ベアリングやタイミングギヤの音も低くなり、吸込み側への音の伝達も少ないため全体の騒音が小さくなります。

# 色々な現場で活躍しております。
# さらに新たな用途が開発されています。

■コーナー部の作業に

■部分作業に

■コーナー部の作業に

■溶接部の作業に

■平面部の作業に

■パイプ外面の作業に

■高所天井部の研掃作業に

■高所の作業に

■天井部の作業に

## ■ 直圧式バキュームブラスターの特長。

●研削材や研掃クズの外部飛散をシャットアウト。
●何処にでも移動しやすいキャスター付き。
●アスコン独自の直圧式ブラストマシンを搭載。
●直圧式の強力研掃で優れた研掃面が得られます。
●使いやすいリモコン操作で容易に作業ができます。
●研削材を自動回収、繰返し使用するので経済的です。
●オールエア方式とエア・電動方式の2タイプがあります。

## ■ 次のような作業、工場に適しています。

溶接部、塗装・再塗装の前処理、金型、船体、大型のタンク類、
橋梁、高速道路外壁、道路の白線剥離、土木建築物、構築物、
コンクリート、ガラス等のブラスト作業に。
造船、ガラス、ゴム、化学工場、車両、輸送機部品工場。
鋳造、航空機、電機、ラジエーター、ポンプ等の金属組立工場。
その他の表面処理全般。

# ストロングブラスター

## ACV-1AS / ACV-2AS　オールエア方式

オールエア方式（Aタイプ）・・・ブラストもバキュームもオールエア

**広面積のブラスト作業に最適。ブラストホース（20～40m使用範囲）を標準装備。研掃力、耐久性も抜群です。**

**用途は溶接ビードや塗装の下地、金型研掃、ピーニング、その他の表面処理全般。**

# 多彩な機能で作業性抜群、強力パワーが魅力です。

■各部の説明は11～12頁を参照下さい。

ブラストタンク容量
ACV-1AS・・・40ℓ
ACV-2AS・・・80ℓ
（ノズルW型・強力吸引）

**■寸法及び重量**

ACV-1AS　長さ1,900・巾1,200・高さ1,700mm・重量550kg
ACV-2AS　長さ2,300・巾1,300・高さ1,870mm・重量690kg

**■標準付属品**

ガンホルダー（S-75）・・・・・・1セット
バキュームホース（φ50）・・・20m
ブラストホース（φ19）・・・・・20m
エアホース（φ32）・・・・・・20m
リモコンホース（2芯）・・・・20m
分解工具一式

## 防塵研掃

手元のフェザータッチバルブを押すと圧縮空気は研削材を適量に混入してブラストホースからガンホルダーへと送られ、ノズルから強力に噴射します。噴射した研削材と発生した粉塵、微小破片物は即バキューム回収され、同時にガンホルダーに取付けられた特製ナイロンブラシが粉塵等の外部飛散を防止します。

## 回収と選別

噴射と同時にバキューム回収された研削材、粉塵、微小破片物はバキュームホースを経てサイクロンセパレーターに入り、風選とバイブレーションスクリーンによるフルイがなされ選別された均一な清浄研削材のみホッパータンクに回収。繰返し利用できるので経済的です。従って高品質の研削材が使用でき生産性の向上につながります。

## 集　　塵

サイクロンセパレーターで分離された粉塵、微小破片物はエア式エジェクター集塵機で完全に集塵され、それぞれ独立して収納されたバッグフィルターを通過してダストボックスに回収されます。
そしてクリーンな空気のみエジェクターから排出しますので無公害。排気音もサイレンサーで消音されます。

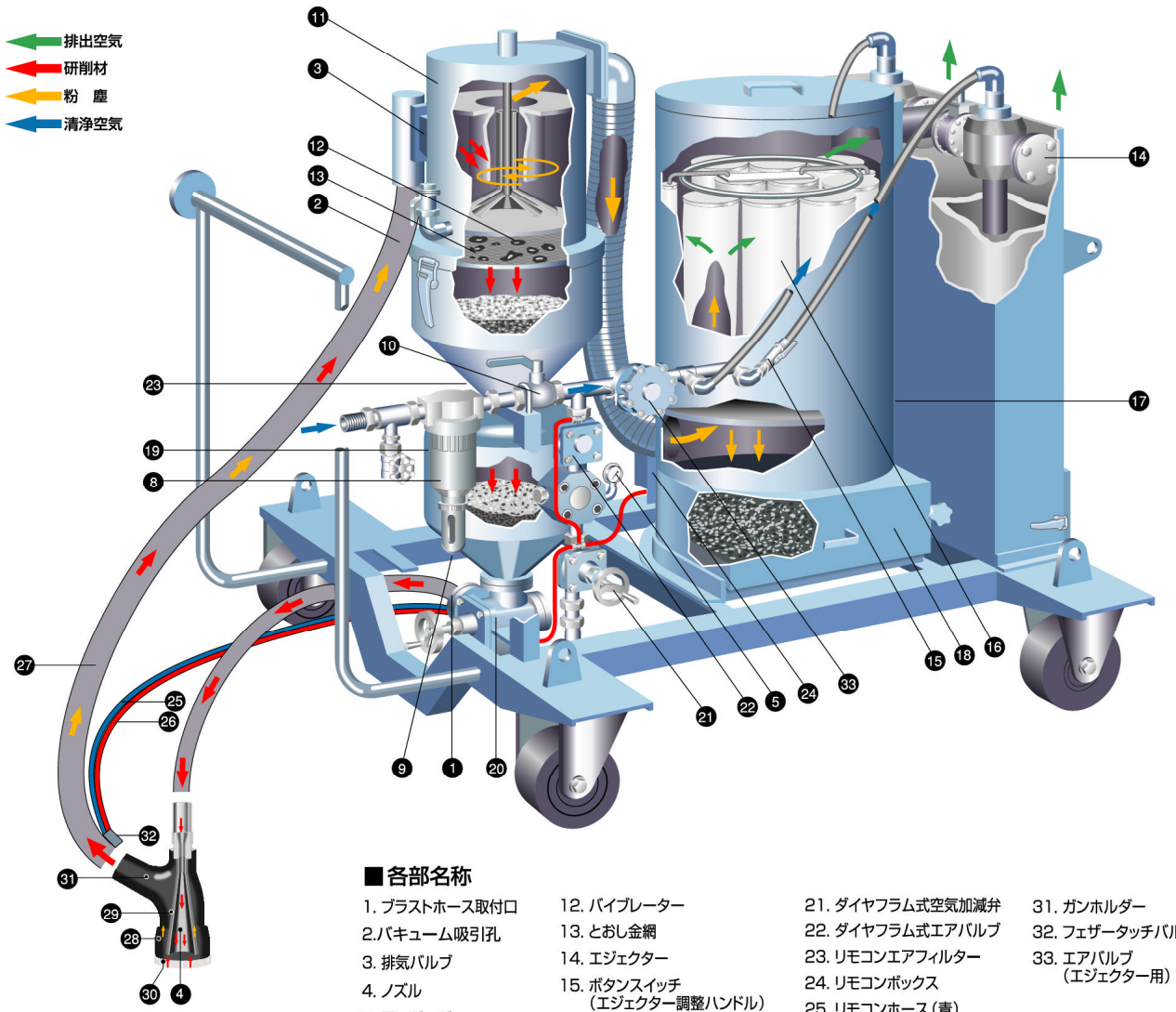


### ■各部名称

1. ブラストホース取付口
2. バキューム吸引孔
3. 排気バルブ
4. ノズル
5. 元圧ゲージ
8. エアフィルター
9. ドレン排出つまみ
10. 元バルブ
11. サイクロンセパレーター
12. バイブレーター
13. とおし金網
14. エジェクター
15. ボタンスイッチ（エジェクター調整ハンドル）
16. バッグフィルター
17. ちり落しリュフザー
18. ダストボックス
19. ブラストタンク
20. ダイヤフラム式サンドバルブ
21. ダイヤフラム式空気加減弁
22. ダイヤフラム式エアバルブ
23. リモコンエアフィルター
24. リモコンボックス
25. リモコンホース（青）
26. リモコンホース（赤）
27. バキュームホース
28. ブラシカバー
29. スチールコーン
30. リングブラシ
31. ガンホルダー
32. フェザータッチバルブ
33. エアバルブ（エジェクター用）

### ■仕　　様

参考空気圧力　6kg/cm²

| 型　番 | バキューム | ブラスト | | バキューム | | 静風圧（最高） | ブラストタンク | | 標準ガンホルダー | |
|---|---|---|---|---|---|---|---|---|---|---|
| | | ノズル使用空気量 | | 使用空気量 | Aタイプ | | 容　量 | グリット | 型　式 | バキュームホース径 |
| ACV-1AS | エ ア | 6φmm | 2.2m³/min | 8φmm×2本 | 7.8m³/min | 3,500 mmAq | 40ℓ | 125kg | S-75 | 50φmm　20m |
| ACV-2AS | | 7φmm | 4.0m³/min | 9φmm×2本 | 10 m³/min | 3,500 mmAq | 80ℓ | 250kg | | |

# ストロングブラスター

## ACV-1ES / ACV-2ES　エア・電動方式

エア・電動方式（Eタイプ）・・・ブラストはエア、バキュームは電動

広面積のブラスト作業に最適。研掃力、耐久性も抜群です。

用途は溶接ビードや塗装の下地、金型研掃、ピーニング、その他の表面処理全般。

使用範囲　20m～30m

# 強力ブロアの回収力で、粉塵を完全にシャットアウト。

■各部の説明は11～12頁を参照下さい。

ブラストタンク容量
ACV-1ES・・・40ℓ
ACV-2ES・・・80ℓ

### ■寸法及び重量

ACV-1ES　長さ2,200・巾1,200・高さ1,650mm・重量610kg
ACV-2ES　長さ2,700・巾1,300・高さ1,870mm・重量755kg

### ■標準付属品

ガンホルダー（S-75）・・・・・・1セット
バキュームホース（φ50）・・・20m
ブラストホース（φ19）・・・・・20m
エアホース（φ32）・・・・・・20m
リモコンホース（2芯）・・・・20m
分解工具一式

## 防塵研掃

手元のフェザータッチバルブを押すと圧縮空気は研削材を適量に混入してブラストホースからガンホルダーへと送られ、ノズルから強力に噴射します。噴射した研削材と発生した粉塵、微小破片物は即バキューム回収され、同時にガンホルダーに取付けられた特製ナイロンブラシが粉塵等の外部飛散を防止します。

## 回収と選別

噴射と同時にバキューム回収された研削材、粉塵、微小破片物はバキュームホースを経てサイクロンセパレーターに入り、風選とバイブレーションスクリーンによるフルイがなされ選別された均一な清浄研削材のみホッパータンクに回収。繰返し利用できるので経済的です。従って高品質の研削材が使用でき生産性の向上につながります。

## 集　　塵

サイクロンセパレーターで分離された粉塵、微小破片物はブロア集塵機で完全に集塵され、それぞれ独立して収納されたバッグフィルターを通過してダストボックスに回収されます。そしてクリーンな空気のみブロアから排出しますので無公害。排気音もサイレンサーで消音されます。

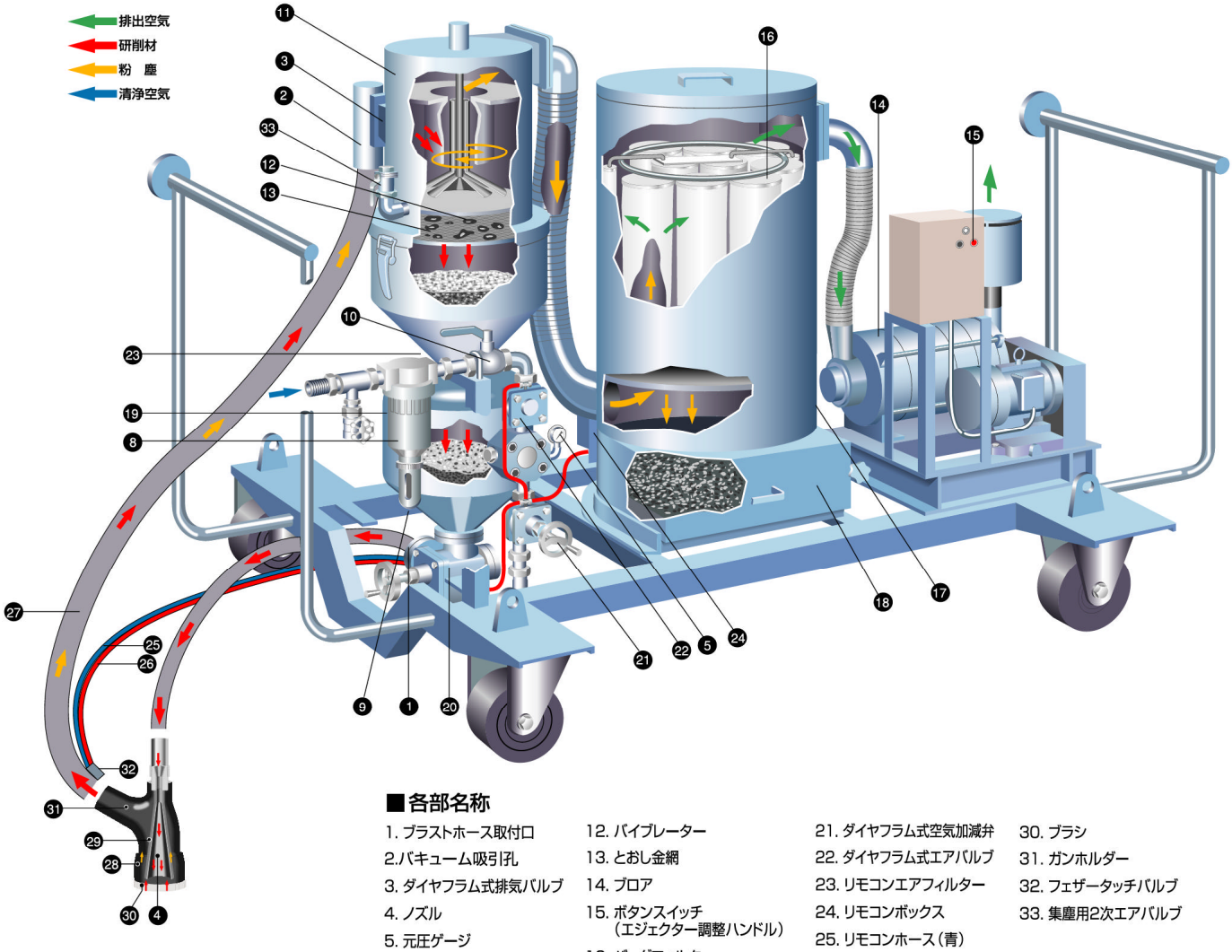


### ■各部名称

1. ブラストホース取付口
2. バキューム吸引孔
3. ダイヤフラム式排気バルブ
4. ノズル
5. 元圧ゲージ
8. エアフィルター
9. ドレンコック
10. 元バルブ
11. サイクロンセパレーター
12. バイブレーター
13. とおし金網
14. ブロア
15. ボタンスイッチ（エジェクター調整ハンドル）
16. バッグフィルター
17. ちり落し装置
18. ダストボックス
19. ブラストタンク
20. ダイヤフラム式サンドバルブ
21. ダイヤフラム式空気加減弁
22. ダイヤフラム式エアバルブ
23. リモコンエアフィルター
24. リモコンボックス
25. リモコンホース（青）
26. リモコンホース（赤）
27. バキュームホース
28. ブラシカバー
29. スチールコーン
30. ブラシ
31. ガンホルダー
32. フェザータッチバルブ
33. 集塵用2次エアバルブ

### ■仕　　様

参考空気圧力　6kg/cm²

| 型　番 | バキューム | ブラスト | | バキューム | | 静風圧（最高） | ブラストタンク | | 標準ガンホルダー | |
|---|---|---|---|---|---|---|---|---|---|---|
| | | ノズル使用空気量 | | 電力量 | Eタイプ | | 容　量 | グリット | 型　式 | バキュームホース径 |
| ACV-1ES | 電　動 | 6φmm | 2.2m³/min | 200V | 3相　5.5kw | 1,440 mmAq | 40ℓ | 125kg | S-75 | 50φmm　20m |
| ACV-2ES | | 7φmm | 4.0m³/min | 200V | 3相　7.5kw | 1,440 mmAq | 80ℓ | 250kg | | |

# ミニブラスター

## AV-1AH　オールエア方式 / AV-1EH　エア・電動方式

オールエア方式（Aタイプ）・・・ブラストもバキュームもオールエア
エア・ 電動方式（Eタイプ）・・・ブラストはエア、バキュームは電動

**小規模のブラスト作業に最適。小型機なので狭い通路も楽に移動でき、作業の省力化、スピード化を促進します。**

**用途は溶接ビードや塗装の下地、金型研掃、ピーニング、その他の表面処理全般。**

**使用範囲　5m～10m**

### ■寸法及び重量

AV-1AH　長さ890・巾740・高さ1,260mm・重量240kg
AV-1EH　長さ890・巾740・高さ1,260mm・重量250kg

### ■標準付属品

ガンホルダー（G-60）・・・・・・1セット
バキュームホース（φ38）・・・5m
ブラストホース（φ12）・・・・・5m
ブラストタンク容量・・・・・5.6ℓ
エアホース（φ19）・・・・・・5m
リモコンホース（2芯）・・・・5m
分解工具一式

# 使いやすさと機動性、高機能を小型ボディに内蔵。

■各部の説明は11～12頁を参照下さい。

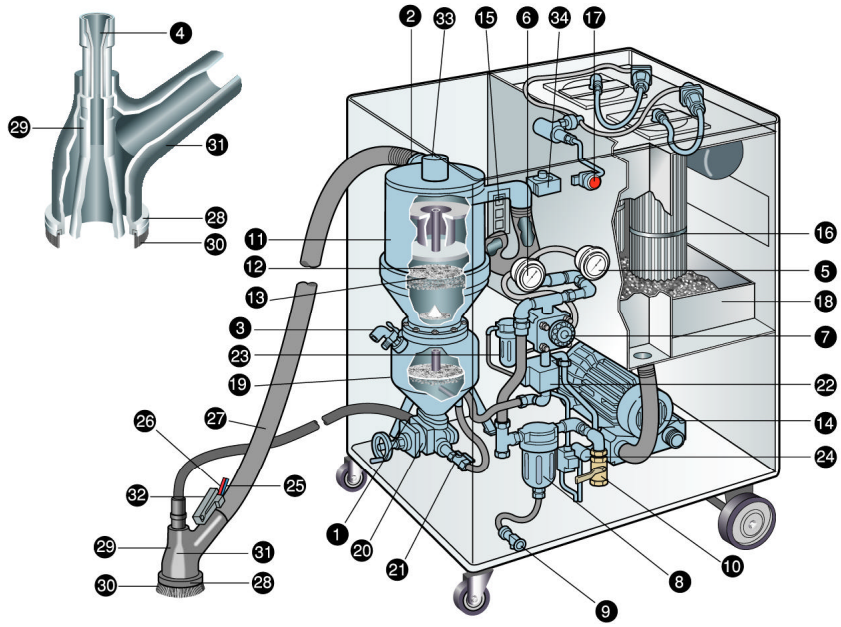

### ■AV-1EHの各部名称

1　ブラストホース取付口
2　バキューム吸引孔
3　排気バルブ
4　ノズル
5　元圧ゲージ
6　調圧ゲージ
7　ダイヤルエアレギュレーター
8　エアフィルター
9　ドレンバルブ
10　元バルブ（エアホース取付口）
11　サイクロンセパレーター
12　バイブレーター
13　とおし金網
14　ブロア
15　ボタンスイッチ
（エジェクター調整ハンドル）
16　バッグフィルター
17　ちり落し装置
18　ダストボックス
19　ブラストタンク
20　ダイヤフラム式サンドバルブ
21　空気加減弁
22　ダイヤフラム式エアバルブ
23　リモコンエアフィルター
24　リモコン作動弁
25　リモコンホース（青）
26　リモコンホース（赤）
27　バキュームホース
28　ブラシカバー
29　スチールコーン
30　ブラシ
31　ガンホルダー
32　フェザータッチバルブ
33　バキューム閉止弁
34　タイムリレーバルブ

### ■仕　　様

参考空気圧力　6kg/cm²

| 型　番 | バキューム | ブラスト | | バキューム | | 静風圧（最高） | ブラストタンク | | 標準ガンホルダー | |
|---|---|---|---|---|---|---|---|---|---|---|
| | | ノズル使用空気量 | | 使用空気量　Aタイプ | 電力量　　Eタイプ | | 容　量 | グリット | 型　式 | バキュームホース径 |
| AV-1AH | エ　ア | 5φmm | 1.5m³/min | 6φmm×1本　2.2m³/min | オールエア | 3,500 mmAq | 5.6ℓ | 18kg | G-60 | 38φmm　5m |
| AV-1EH | 電　動 | 5φmm | 1.5m³/min | | 200V　3相　1.5kw | 1,250 mmAq | 5.6ℓ | 18kg | | |

# ミニブラスター

## AV-2AH　オールエア方式 / AV-2EH　エア・電動方式

オールエア方式（Aタイプ）・・・ブラストもバキュームもオールエア
エア・電動方式（Eタイプ）・・・ブラストはエア、バキュームは電動

**AV-1AH、1EH型の姉妹機で機能的にはほとんど同じですがデザインが流線的でスマートになっているのと外形寸法が少し大きくなっております。**

**用途は溶接ビードや塗装の下地、金型研掃、ピーニング、その他の表面処理全般。**

**使用範囲　5m～10m**

### ■寸法及び重量

AV-2AH　長さ1,350・巾850・高さ1,390mm・重量200kg
AV-2EH　長さ1,350・巾850・高さ1,390mm・重量240kg

### ■標準付属品

ガンホルダー（G-60）・・・・・・1セット
バキュームホース（φ38）・・・5m
ブラストホース（φ12）・・・・・5m
ブラストタンク容量・・・・・5.6ℓ
エアホース（φ19）・・・・・・5m
リモコンホース（2芯）・・・・5m
分解工具一式

# クリーン環境の表面処理、キャスター突きで移動もラクラク。

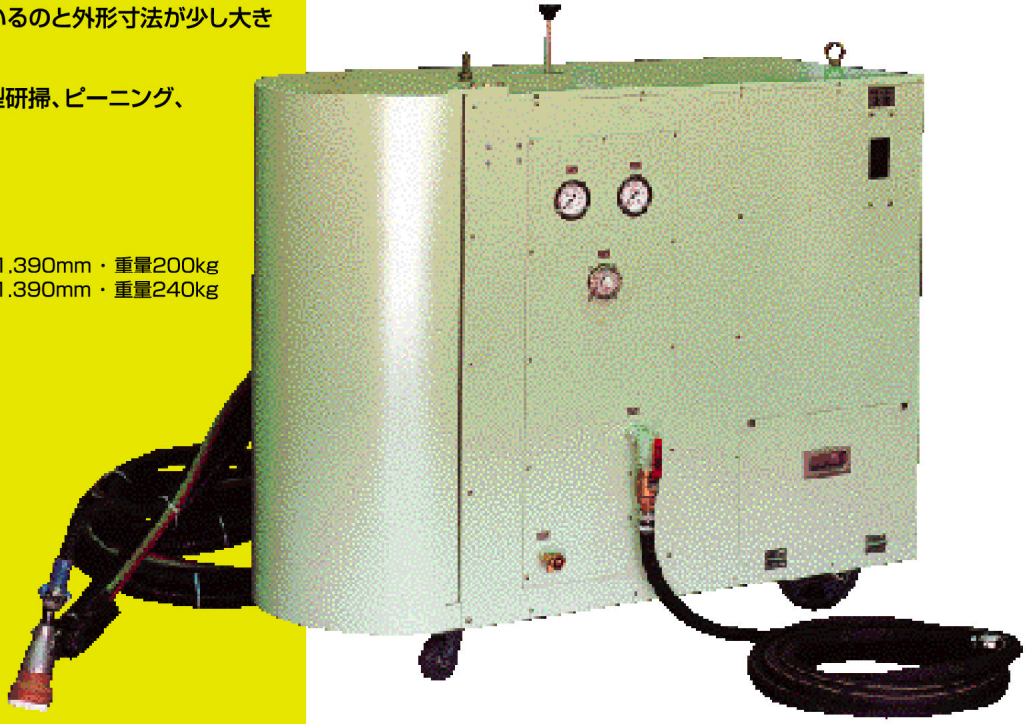

■各部の説明は11～12頁を参照下さい。

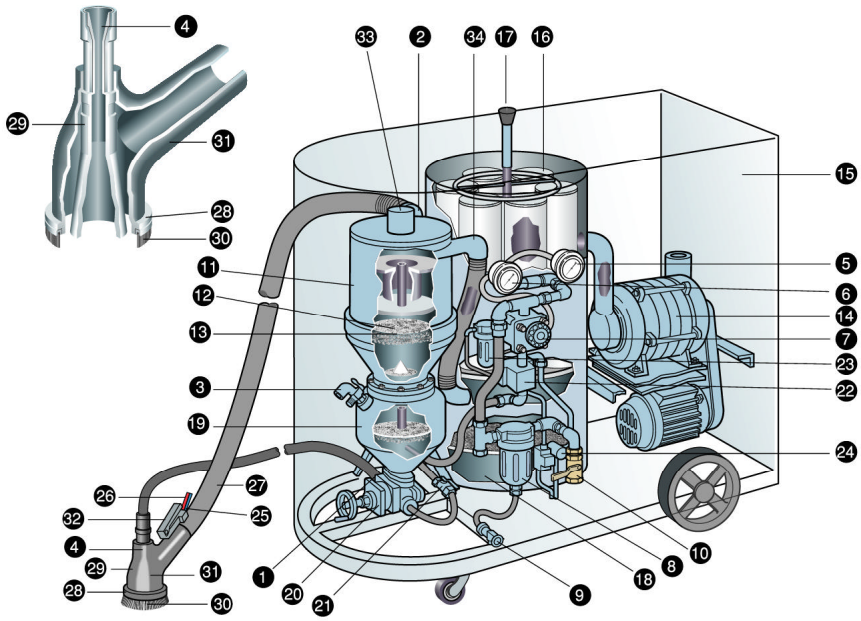

### ■AV-2EHの各部名称

1　ブラストホース取付口
2　バキューム吸引孔
3　排気バルブ
4　ノズル
5　元圧ゲージ
6　調圧ゲージ
7　ダイヤルエアレギュレーター
8　エアフィルター
9　ドレンバルブ
10　元バルブ（エアホース取付口）
11　サイクロンセパレーター
12　バイブレーター
13　とおし金網
14　ブロア
15　ボタンスイッチ（エジェクター調整ハンドル）
16　バッグフィルター
17　ちり落し装置
18　ダストボックス
19　ブラストタンク
20　ダイヤフラム式サンドバルブ
21　空気加減弁
22　ダイヤフラム式エアバルブ
23　リモコンエアフィルター
24　リモコン作動弁
25　リモコンホース（青）
26　リモコンホース（赤）
27　バキュームホース
28　ブラシカバー
29　スチールコーン
30　ブラシ
31　ガンホルダー
32　フェザータッチバルブ
33　バキューム閉止弁
34　タイムリレーバルブ

### ■仕　　様

参考空気圧力　6kg/cm²

| 型　番 | バキューム | ブラスト | | バキューム | | 静風圧（最高） | ブラストタンク | | 標準ガンホルダー | |
|---|---|---|---|---|---|---|---|---|---|---|
| | | ノズル使用空気量 | | 使用空気量　Aタイプ | 電力量　Eタイプ | | 容　量 | グリット | 型　式 | バキュームホース径 |
| AV-2AH | エ　ア | 5φmm | 1.5m³/min | 6φmm×1本　2.2m³/min | オールエア | 3,500 mmAq | 5.6ℓ | 18kg | G-60 | 38φmm　5m |
| AV-2EH | 電　動 | 5φmm | 1.5m³/min | | 200V　3相　2.2kw | 1,950 mmAq | 5.6ℓ | 18kg | | |

# パワーブラスター

## ACV-OA型（中間サイクロン付）　オールエア方式

オールエア方式（Aタイプ）・・・ブラストもバキュームもオールエア

使用範囲　10m～20m

強力なバキューム力、ムラのない研削力、小スペースにまとめたことも特長の1つです。

用途は鉄さび、溶着ビード、コンクリート、塗装はがし等。あらゆる研削材の使用による素地調整。

■各部の説明は11～12頁を参照下さい。

**■標準付属品**

ガンホルダー（G-80）・・・・・・1セット
バキュームホース（φ50）・・・10m
ブラストホース（φ19）・・・・・10m
エアホース（φ25）・・・・・・・・10m
リモコンホース（2芯）・・・・・・10m
分解工具一式

### 特　　長

- ■ 研削材・粉塵は強力バキューム力で完全回収。
- ■ 研掃幅 35～40mm 性能は大型機と同等。
- ■ 小型トラックに積載できます。
- ■ すべてリモコン操作（手動切替えも可能です）。
- ■ 動力はオールエア方式（ブロア切替えも可能です）。
- ■ ホース延長は20mから40m可能です（標準は20m）。
- ■ 粉塵は2次サイクロンで殆ど回収します。

**■寸法及び重量**

長さ1,700・巾650・高さ1,780mm・重量350kg

**■使用空気量**

ブラスト（5φmm）/1,360ℓ/min　　エジェクター（8φmm）/3,480ℓ/min

※圧力 0.49MPa

# パワーブラスター

## ACV-OE型（中間サイクロン付）　エア・電動方式

エア・ 電動方式（Eタイプ）・・・ブラストはエア、バキュームは電動

使用範囲　10m～20m

強力なバキューム力、ムラのない研削力、小型機なので狭い通路も楽に移動でき、作業の省力化、スピード化を促進します。

用途は溶接ビードや塗装の下地、金型研掃、ピーニング、その他の表面処理全般。

■各部の説明は11～12頁を参照下さい。

■標準付属品

ガンホルダー（G-80）・・・・・・1セット
バキュームホース（φ50）・・・10m
ブラストホース（φ19）・・・・・10m
エアホース（φ25）・・・・・・・・10m
リモコンホース（2芯）・・・・・・10m
分解工具一式

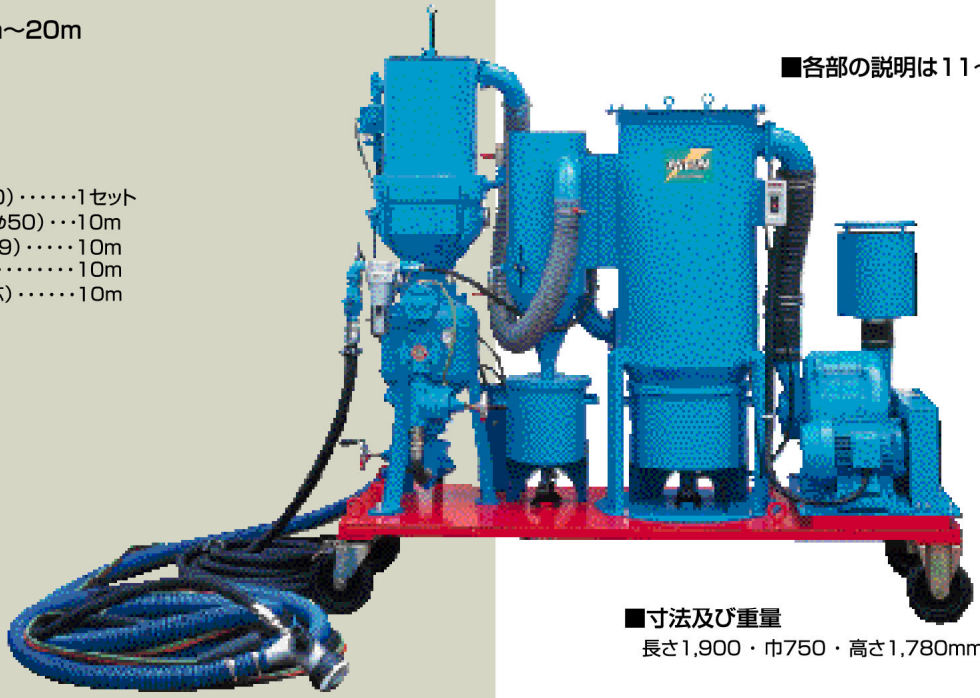

■寸法及び重量

長さ1,900・巾750・高さ1,780mm・重量530kg

# パワーブラスター

## ACV-OE型（ドライヤー付）　エア・電動方式

エア・ 電動方式（Eタイプ）・・・ブラストはエア、バキュームは電動

使用範囲　10m～20m

強力なバキューム力、ムラのない研削力、小型機なので狭い通路も楽に移動でき、作業の省力化、スピード化を促進します。

用途は溶接ビードや塗装の下地、金型研掃、ピーニング、その他の表面処理全般。

■各部の説明は11～12頁を参照下さい。

■標準付属品

ガンホルダー（G-80）・・・・・・1セット
バキュームホース（φ50）・・・10m
ブラストホース（φ19）・・・・・10m
エアホース（φ25）・・・・・・・・10m
リモコンホース（2芯）・・・・・・10m
分解工具一式

■寸法及び重量

長さ2,100・巾750・高さ1,780mm・重量610kg

# コンクリート・鋼構造物等の素地調整用バキュームブラスト。

特に耐震補強修復現場で抜群の威力を発揮する、粉塵シャットのコンクリート表面処理装置。
噴射と同時に発生した粉塵等は、ガンホルダーから強力なバキューム力で吸引回収。

## 1 ブラストタンク

コンクリートや金属面などの表面を研掃することを目的とし、用途に応じた表面素地を引き出します。研削材（アルミナ、スチールグリット、ショット、ガラスビーズ等）の空気圧力や噴射量等も自在に調整が可能です。操作はリモコン方式のため噴射・停止は素早く作動します。

## 2 1次サイクロンセパレーター

ブラストタンク上部に位置するサイクロンセパレーターとホッパータンクは最も重要な役割を担います。
先端のブラストガンから噴射した研削後の研削材及び微粉塵はバキュームホース内を搬送し1次サイクロンセパレーターに回収され、不要な微粉塵と再利用可能な研削材に分離選別されます。ホッパータンク上部に設けられているバイブレーター付金網を通過した清浄研削材のみ備蓄されます。荒ゴミ等が金網上に残りますので定期的に取り除いてください。
微粉塵は二次サイクロンセパレーターに完全回収されます。

## 3 バキュームガン

バキュームホースの最先端に位置し、噴射ノズルと回収ガンホルダーとの組合せでブラスト作業中研削材が外部にもれない構造になっております。
噴射中の研削材の量とバキューム回収に必要な吸引圧力と容量がバランス良く整っていることが最も大切です。
アルミ合金製と耐摩ゴム製をご用意いたしております。
ご使用条件に合わせてお選びください。
リングブラシは平面用とコーナー用があります。

## 4 2次サイクロンセパレーター

1次サイクロンセパレーターとバッグフィルター集塵機との中間に設置され、最も多量の粉塵を99%以上回収し、ジャッキアップ方式のダストボックスに蓄えられます。ダストの廃棄も簡単に行うことができます。

## 5 バッグフィルター集塵機

高真空圧力に耐えるよう円筒型を採用しております。菊型カートリッジ式フィルターによりろ布面積を広くとり、耐久性・集塵効率を良くしました。
完璧に回収された粉塵や微小破片物は下部ダストボックスに運ばれます。フィルターに付着したダストも払い落しはパルス方式で完全に落とせます。ダストの廃棄も簡単に行うことができます。

## 6 回収用ブロアユニット

バキュームホース60mとルーツ式ブロアを採用しているため強力な吸引圧力を必要とします。
環境を重視し騒音、振動等に留意しました。排気、サイレンサー、安全装置、電気制御盤も完備しておりクリーンな空気のみを排出します。

## 7 エアドライヤーユニット

エアコンプレッサーからの湿気を含んだ圧縮空気は対向流式熱交換器に入り予冷されます。次に冷却器に流れ込みここで約10℃まで冷却されます。
凝縮した水と油はオートドレントラップより排出されます。再び熱交換器に入り、入気の熱い圧縮空気により加熱されます。この再熱作用により結露を防止し乾燥空気を供給することができます。
ミクロミストフィルターとラインフィルターを通過することによって3ミクロン以上の固形物、0.01ミクロン以上のオイルミスト除去いたします。

## パワーブラスター

**ACV-1ER-8C / ACV-2ER-15C　エア・電動方式**

使用範囲　20m～60m

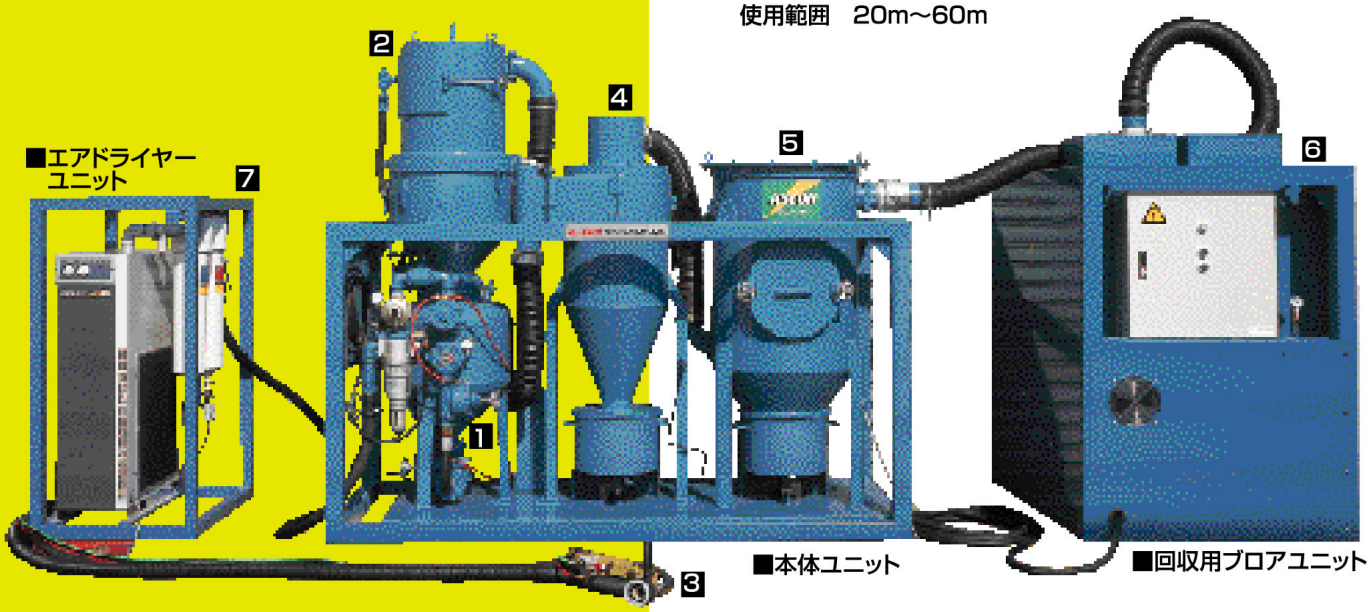


■本体ユニットの仕様

●枠無しはN仕様

| 型　番 | ブラストタンク容　量 | 研削材容量アルミナ | ノズル使用空気量 | ノズルボロンカーバイト | 使用圧力 | ガンホルダー | バキュームブラストユニット寸法（W×L×Hmm） | 重　量 |
|---|---|---|---|---|---|---|---|---|
| ACV-1ER-8C | 40 L | 60 kg | 2.3 m³/min | TB-2-6 mmφ | 0.59MPa（6kg/cm²） | G-80W | 2,200×1,000×1,800 | 550 kg |
| ACV-2ER-15C | 80 L | 120 kg | 4.06 m³/min | TB-2-8 mmφ | 0.59MPa（6kg/cm²） | G-80W | 2,400×1,100×2,150 | 820 kg |

## ■ 主な用途

- トンネル、新幹線、高速道路外壁、橋梁、構造物等のコ ンクリート部分の表面処理に。
- 溶接部、塗装・再塗装の前処理、船体ブロック、大型タンク類、土木建築物等の表面処理。

## ■ 特　長

- 研掃・回収・選別・補給・集塵の全機能を備えたブラストマシン。
- 研削材を自動回収し、繰返し使用するので経済的。
- ブラストカー（積載車）作業が可能。
- 運搬に便利な枠付で保管が容易。
- 粉塵が飛散しない防塵機能。
- 高所作業・作業車設置可能場所に最適。

■ACV-1/2ER型の分解図

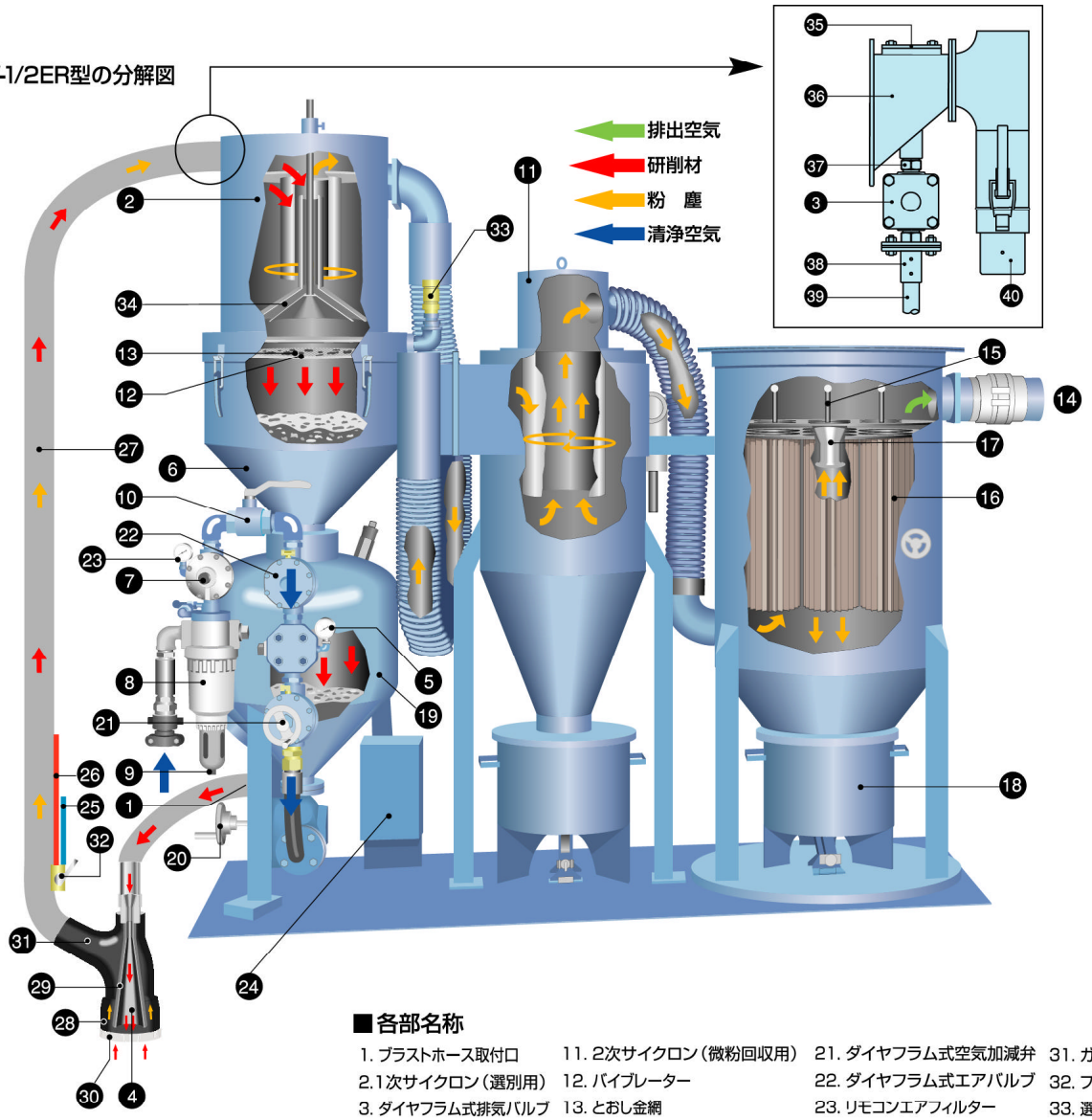


## ■各部名称

1. ブラストホース取付口
2. 1次サイクロン（選別用）
3. ダイヤフラム式排気バルブ
4. ノズル
5. 元圧ゲージ
6. ホッパータンク
7. エアレギュレーター
8. エアフィルター
9. ドレンコック
10. エア元バルブ
11. 2次サイクロン（微粉回収用）
12. バイブレーター
13. とおし金網
14. 継手（ブロアへ連結）
15. パルスエアノズル
16. バッグフィルター
17. ちり落しリュフザー
18. ダストボックス
19. ブラストタンク
20. ダイヤフラム式サンドバルブ
21. ダイヤフラム式空気加減弁
22. ダイヤフラム式エアバルブ
23. リモコンエアフィルター
24. リモコンボックス
25. リモコンホース（青）
26. リモコンホース（赤）
27. バキュームホース
28. ブラシカバー
29. スチールコーン
30. リングブラシ
31. ガンホルダー
32. フェザータッチバルブ
33. 選別用2次エアバルブ
34. 選別調整傘
35. ゴム板及び押え板
36. 吸引用中間継手
37. 六角鉄ニップル
38. 排気ホース継手
39. 排気用ブラストホース
40. バキュームホース継手

## ■標準付属品

ガンホルダー（G-80）・・・・・・1セット
バキュームホース（φ50）・・・40m
ブラストホース（φ19×φ25）・・40m
エアホース（φ32）・・・・・・・・20m
リモコンホース（2芯）・・・・・・40m
分解工具一式

## ■エアドライヤーユニット

| 項目 / 型番 | 処　理 空気量 | 摘　要 コンプレッサー | 最高使用 圧力 | 重　量 |
|---|---|---|---|---|
| ACV-1ER-8C | 3.7/4.2 m³/min | 22 kw | 0.97 MPa (9.9 kgf/cm²) | 145 kg |
| ACV-2ER-15C | 6.1/7.0 m³/min | 37 kw | 0.97 MPa (9.9 kgf/cm²) | 190 kg |

## ■回収用ブロアユニット

| 項目 / 型番 | 吸　込 風　量 | 吸　込 圧　力 | 電動機 出　力 | 重　量 |
|---|---|---|---|---|
| ACV-1ER-8C | 7.8 m³/min | −40 KPa (4,080 mmAq) | 7.5 kw | 430 kg |
| ACV-2ER-15C | 10 m³/min | −49 KPa (5,000 mmAq) | 15 kw | 1,100 kg |

# 調和のとれた噴射力と回収力。

■ 各種バキュームガン

バキュームホースの最先端に位置し、噴射ノズルと回収ガンホルダーとの組合せでブラスト作業中研削材が外部にもれない構造になっております。噴射中の研削材の量とバキューム回収に必要な吸引圧力と容量がバランス良く整っていることが最も大切です。
アルミ合金製と耐摩ゴム製をご用意いたしております。ご使用条件に合わせてお選びください。

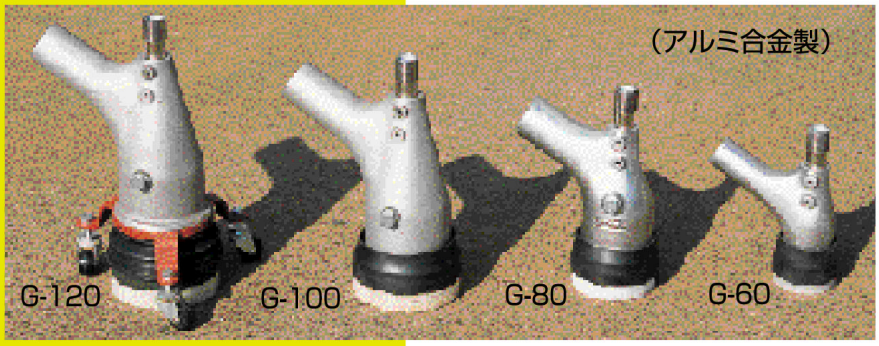

■ アルミ合金製

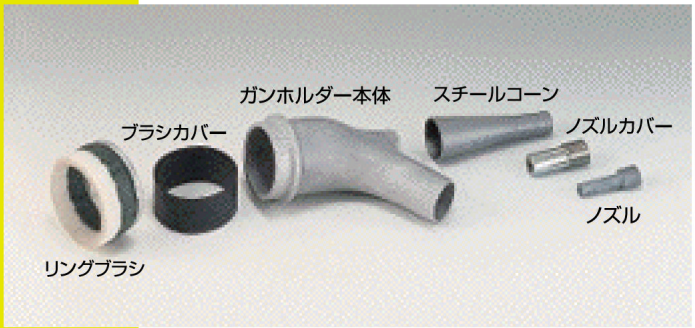


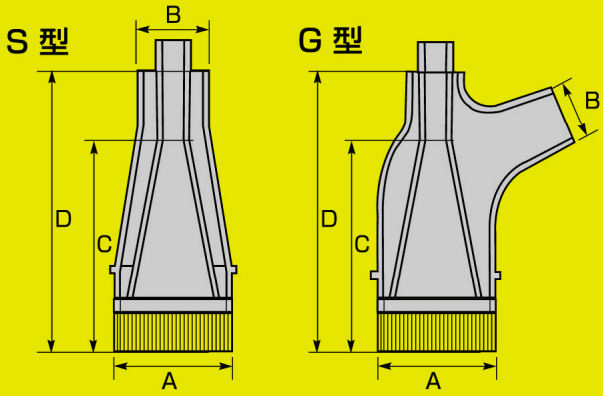


■ ガンホルダー及びリングブラシ寸法

| ガンホルダー | A φmm | B φmm | C φmm | D φmm |
|---|---|---|---|---|
| G-60 | 60 | 38 | 130 | 150 |
| G-80 | 80 | 50 | 170 | 200 |
| G-100 | 100 | 50 | 220 | 240 |
| G-120 | 106 | 50 | 210 | 285 |
| G-80W | 80 | 50 | 160 | 200 |
| S-75 | 75 | 50 | 130 | 180 |
| S-100 | 100 | 65 | 180 | 230 |

# 用途に合わせてお選びいただけます。

自走装置付広幅
ブラストガンホルダー
研掃巾 300mm

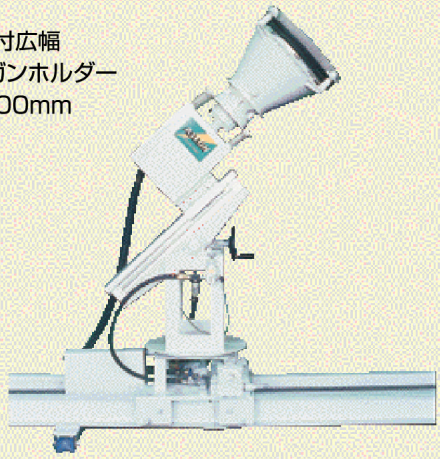

自動式溶着ビードブラストガン
UP-1型
寸法　巾1,200×奥行630mm
高さ(低)1,500～
(高)1,900mm
重量　100kg（ホース継手を除く）

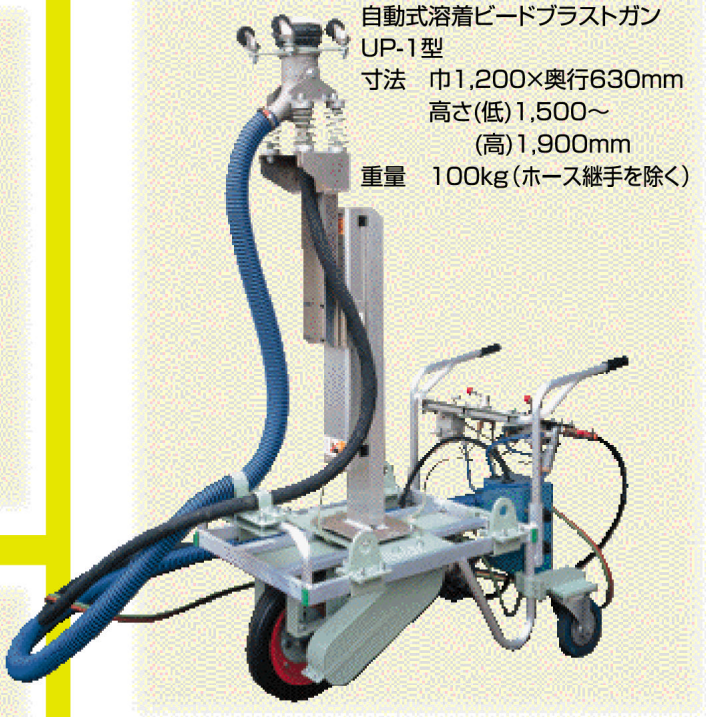

床面研掃機
半球型H―400
（川鉄テクノリサーチ株式会社共同製作）
走行装置付きも製作いたします。
研掃巾 200～300mm

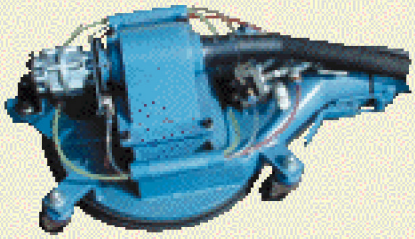

ロンジ専用ブラストガン　LONJI-802型
寸法　巾800×奥行600×高さ270mm
重量　43kg

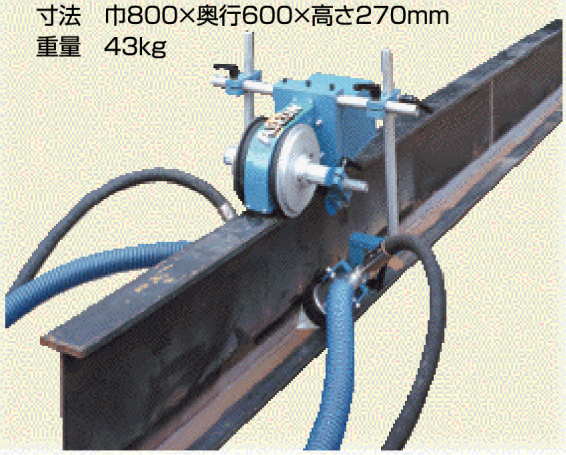

床面研掃機
H―400W
本機のノズル部分は2本同時噴射する
仕組みと致しました。
研削巾を広くとる機構を
備えております。

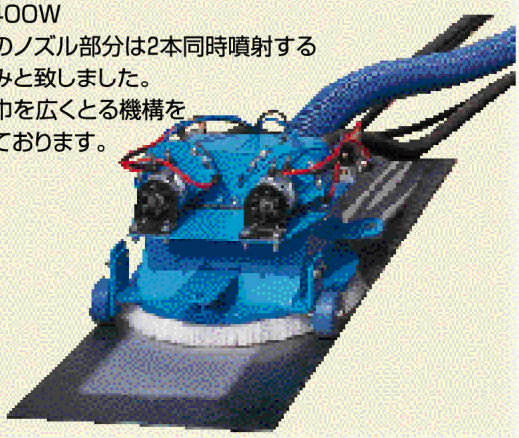

■ 参考空気圧力及び空気量　※大気温 20℃でノズルが1分間に消費する空気量

| ノズル径 φmm | 圧力 | 0.19MPa 2kgf/cm² | 0.29MPa 3kgf/cm² | 0.39MPa 4kgf/cm² | 0.44MPa 4.5kgf/cm² | 0.49MPa 5kgf/cm² | 0.59MPa 6kgf/cm² | 0.69MPa 7kgf/cm² |
|---|---|---|---|---|---|---|---|---|
| | 空気量 / 断面積 cm² | ℓ/min | ℓ/min | ℓ/min | ℓ/min | ℓ/min | ℓ/min | ℓ/min |
| 4.0 | 0.125 | 433 | 580 | 720 | 795 | 865 | 1,010 | 1,150 |
| 5.0 | 0.196 | 680 | 905 | 1,130 | 1,240 | 1,360 | 1,580 | 1,800 |
| 6.0 | 0.286 | 990 | 1,340 | 1,650 | 1,830 | 1,980 | 2,300 | 2,640 |
| 7.0 | 0.385 | 1,330 | 1,780 | 2,220 | 2,450 | 2,670 | 3,100 | 3,560 |
| 8.0 | 0.502 | 1,740 | 2,320 | 2,900 | 3,200 | 3,480 | 4,060 | 4,640 |
| 9.0 | 0.635 | 2,197 | 2,933 | 3,664 | 4,026 | 4,401 | 5,131 | 5,867 |